77843-18

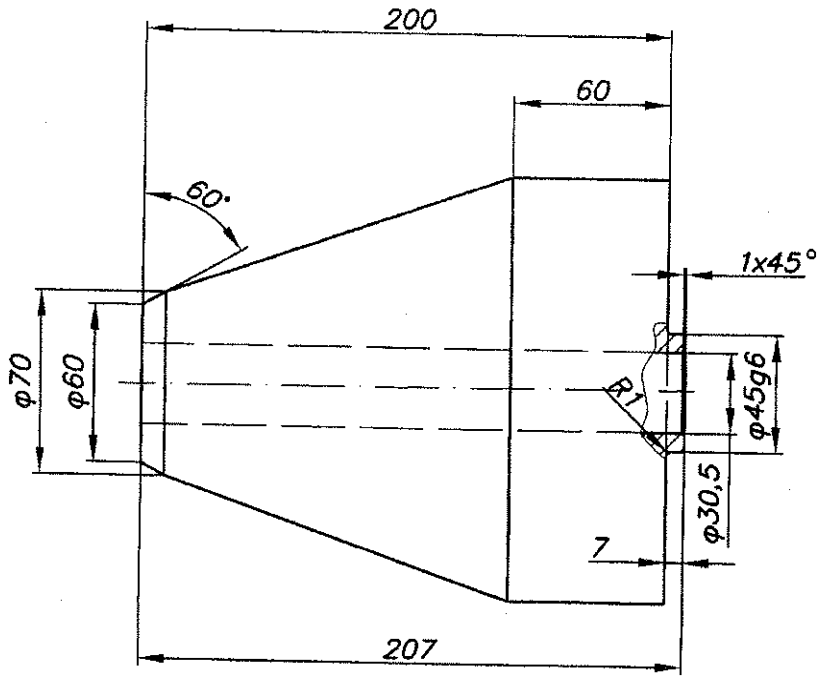

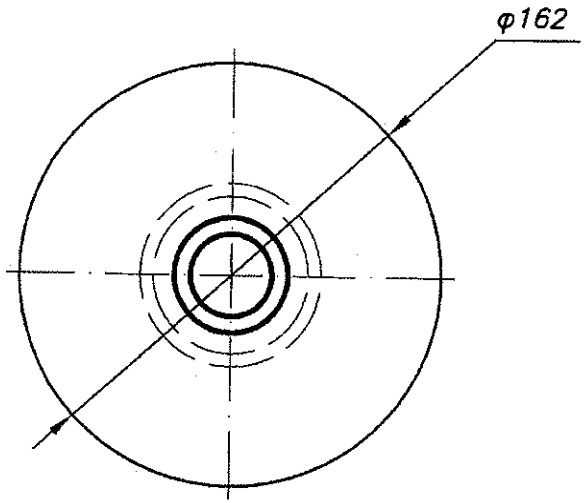

Размеры обеспечить инсрументом.

© институт "Гипросталь" 2006

Инв.Nподл. | Подпись и дата | Взам. инв.N | Инв.N дубл. | Подпись и дата

					77843-18		
Изм.	Лист	N докум.	Подпись	Дата	Устройство вводное	Лит.	Масса / Масштаб
Разраб.		Водолазкая		11.06г.		И	3,4 / 1:2
Проверил		Якштес				Лист	Листов 1
Т.Контр.							
Н.Контр.		Калинина			Полиамид	ГИПРОСТАЛЬ	
Утвердил		Шестаковский					